PRZEPOMPOWNIA ŚCIEKÓW

W MIEJSCOWOŚĆI SILNO UL. PRZYRZECZNA

SILNO UL. PRZYRZECZNA, gm. Chojnice

PRZEKRÓJ A-A

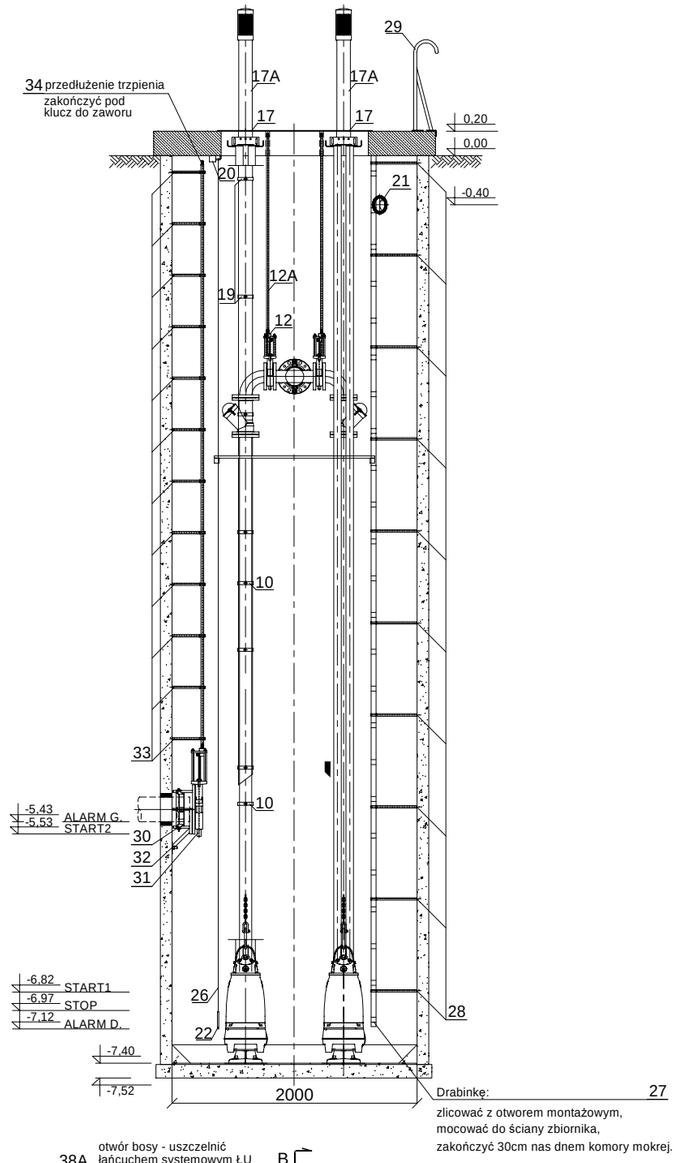

PRZEKRÓJ B-B

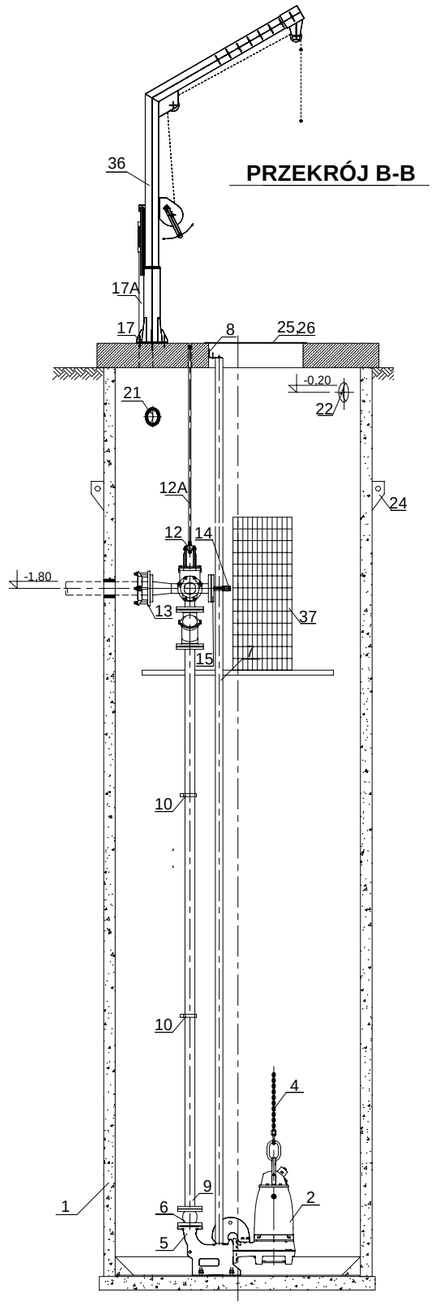

RZUT

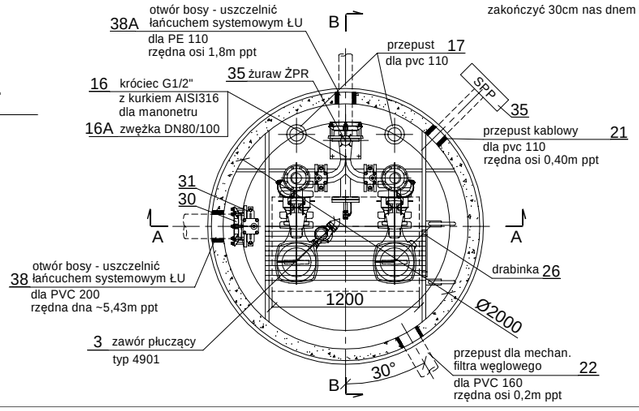

SZCZEGÓŁ DRABINY ZŁAZOWEJ

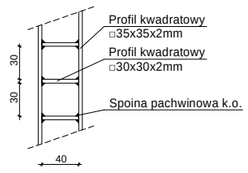

WYTYCZNE WYKONAWCZE

1. Lokalizację filtra węglowego i kąt osi przewodu pasować na budowie.
2. Montaż wyposażenia do ścian, stropu i dna zbiorników na kołki rozprężne: w wewnątrz przepompowni A4.
3. Poziomy robocze ścieków ustalić w rozruchu technologicznym.
4. Zagospodarowanie materiału z demontażu i likwidacji uzgodnić z Użytkownikiem.
5. Montaż i rozstaw pomp wg wytycznych producenta.

Klasa zastosowanej stali:
- AISI 316L/1.4404

UWAGA! Wszystkie pokrywy włazów wykonać na zawiasach, do szybkiego demontażu z zawiasów		
38A	Łańcuch systemowy ŁU-n, sruby stal A4, do uszczelnienia przejścia PEØ110	1 kpl.
38	Łańcuch systemowy ŁU-n, sruby stal A4, do uszczelnienia przejścia PVCØ200	1 kpl.
37	Uchylna platforma obsługowa, stal AISI 316L	1kpl.
36	Żuraw stacjonarny Proma, typ ŻPR300/1200 o udźwigu do 300kg, stal AISI 304	1szt.
35	Skrzynka przyłączeniowa SPP	1szt.
34	Przedłużenie trzpienia zasuwy DN200, stal AISI 316L, zakończyć pod klucz od zaworu	1szt.
33	Obejma obudowy trzpienia zasuwy DN200, stal AISI 316L	12 szt.
32	Podpora zasuwy DN200, stal AISI 316L	1szt.
31	Zasuwa nożowa HAWLE, typ 3600, DN200	1szt.
30	Kołnierz HAWLE, sytem 2000, typ 0400, DN200/PVC200	1szt.
29	Uchwyt zejściowy do drabiny, stal AISI316L	1szt.
28	Uchwyt montażowy do drabiny, stal AISI 316L	10 kpl.
27	**Drabina złazowa do dna zbiornika pompowni, stal AISI316L, zakończyć 300mm nad dnem zbiornika**	1 szt.
26	Krata pomostowa na zawiasach, zabezpieczająca otwór montażowy, stal AISi316L	1 szt.
25	**Pokrywa 770x1200 mm na zawiasach, zabezpieczająca otwór montażowy, z blachy gr. 3mm,stal AISI316L**	1 szt.
24	Uchwyt do transportu pionowego, stal czarna	1 kpl.
23	Sonda hydrostatyczna SG-25S + 2 wyłączniki pływakowe NF-5 z przewodem gumowym	1 kpl.
22	Przepust dla PVC160 dla rurociągu mechanicznego filtra węglowego	1 szt.
21	Przepust dla PVC110 dla kabli	1 szt.
20	Wieszak do kabli, stal AISI316L	1 szt.
19	Obejma rury nawiewnej PVC110 kominka wentylacji grawitacyjnej, stal AISI316L	6 szt.
18	Rura nawiewna kominka wentylacji grawitacyjnej w zbiorniku pompowni, PVC110	1 szt.
17A	Kominek wentylacyjny cz. naziemna, stal AISI316L	2 szt.
17	Przepust dla rury PVC 110 dla wentylacji grawitacyjnej	2 szt.
16A	Zwężka jednokołnierzowa DN80/DN100, stal AISI316L	1 szt.
16	Króciec do przyspawania z kurkiem 1/2", stal AISI316L	1 kpl.
15	Kołnierz ślepy DN100, stal AISI 316L	1 szt.
14	Króciec do przyspawania z kurkiem 1", stal AISI316L	1 kpl.
13	Kołnierz HAWLE, system 2000, typ 0400, DN100/PE110	1 szt.
12A	Przedłużenie trzpienia zasuwy DN80, stal AISI 316L, zakończyć pod klucz od zaworu	2 szt.
12	Zasuwa nożowa HAWLE, typ 3600, DN80	2 szt.
11	Zawór kulowy zwrotny HAWLE, typ 9841, DN80	2 szt.
10	Belka do mocowania rurociągów DN 80, stal AISI 316L	1 szt.
9	Rurociąg tłoczny DN 80x3mm, połączenia kołnierzowe, stal AISI 316 L	2 szt.
8	Górny uchwyt prowadnic 2"; materiał: stal AISI 316L	2 szt.
7	Prowadnice do pompy 2", system dwururowy - stal AISI 316L	2 kpl.
6	Kompensator Teguflex, DN 80, kołnierz ze stali AISI 316L	2 szt.
5	Stopa sprzegająca DN 80	2 szt.
4	Łańcuch 0,5 t z oczkami pośrednimi, z indywidualną tabliczką znamionową, o długości Lmin = 7m plus szakla, stal AISI 316L	2 kpl.
3	Hydrodynamiczny zawór płuczący, typ 4091	1 szt.
2	Pompa zatapialna FLYGT FP 3153.350 SH/274, P=15,0 kW. Punkt pracy: Q=6,25l/s, H=37,0m, czujnik wilgotności w komorze inspekcyjnej, wirnik utwardzony.	2 szt.
1	Istn. zbiornik pompowni, Dw=2,0m Ht=7,6m; materiał: polimerobeton,grubość ścianki 90mm. Płyta denna materiał polimerobeton gr. 120mm,	1 szt.
POZ.	**WYSZCZEGÓLNIENIE**	**ILOŚĆ**
	ZESTAWIENIE WYPOSAŻENIA ZBIORNIKA POMPOWNI	

GMINNY ZAKŁAD GOSPODARKI KOMUNALNEJ Spółka z o.o.
DZIAŁ TECHNICZNY
UL. DRZYMAŁY 14; 89-620 CHOJNICE

Temat: Przebudowa istniejącej przepompowni ścieków w miejscowości Silno ul. Przyrzeczna			Data: lipiec 2020r.
Temat rysunku: Rysunek technologiczny przepompowni ścieków			Skala: 1:50
Projektowała:	mgr inż. ANNA DEPKA PRĄDZYŃSKA Uprawnienia budowlane do projektowania i kierowania robotami budowlanymi bez ograniczeń w specjalności instalacyjnej w zakresie sieci, instalacji i urządzeń cieplnych, wentylacyjnych, gazowych, wodociągowych i kanalizacyjnych Nr ewid. POM/0238/PWOS/12	Podpis:	Branża: sanitarna Projekt: budowlany
Sprawdził:	mgr inż. MARIUSZ STARCZEWSKI Uprawnienia budowlane do projektowania i kierowania robotami budowlanymi bez ograniczeń w specjalności instalacyjnej w zakresie sieci, instalacji i urządzeń cieplnych, wentylacyjnych, gazowych, wodociągowych i kanalizacyjnych Nr ewid. POM/0053/PWOS/10	**Podpis:**	Nr rys. S-2