Przekrój A-A

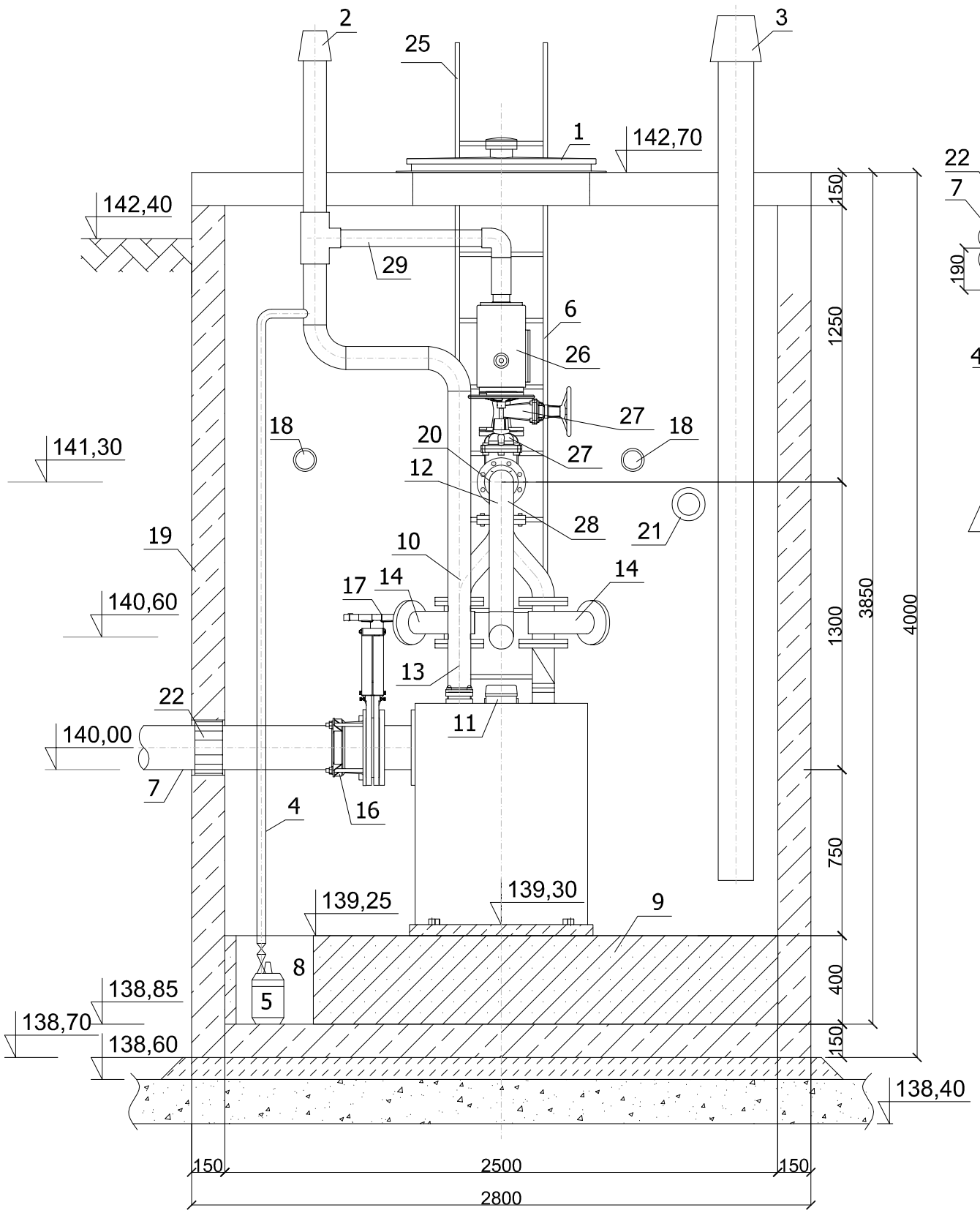

Rzut

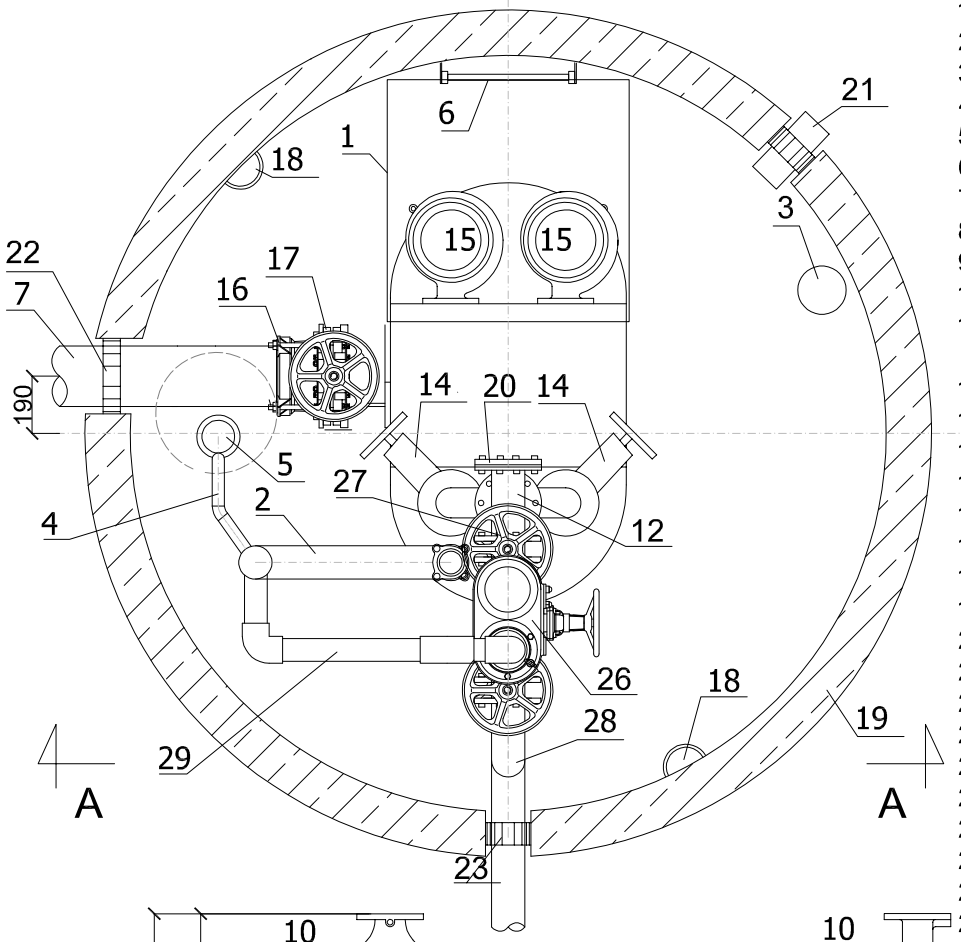

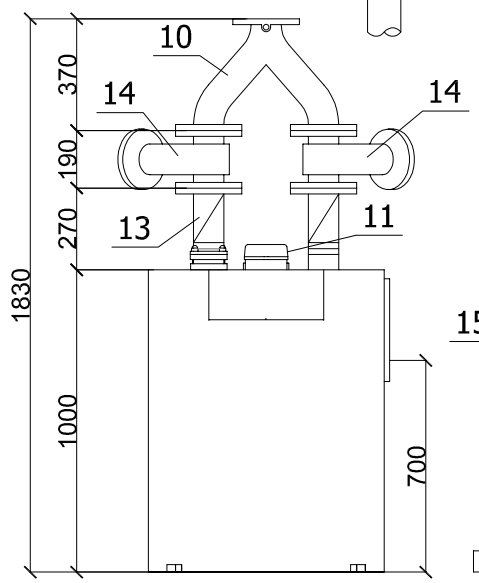

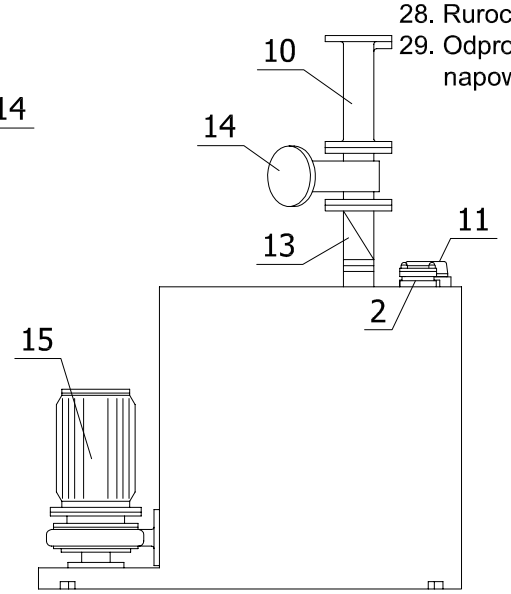

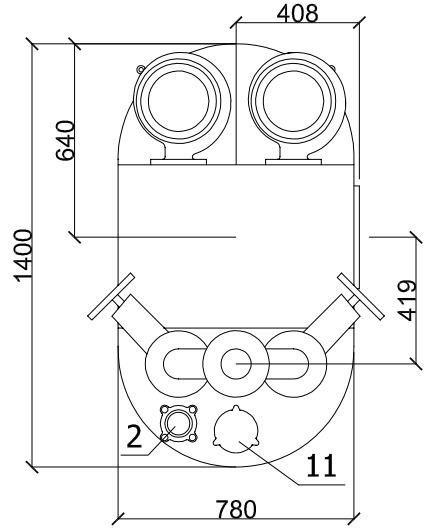

Tłocznia S7 - 3,0 kW

1. Pokrywa włazu 800x800 z wywietrznikiem stal 0H18N9
2. Wentylacja tłoczni DN100 stal 0H18N9
3. Wentylacja studni PVC DN160 ponad pokrywą stal 0H18N9
4. Rurociąg tłoczny DN 32 pompki odcieku stal 0H18N9
5. Pompa odwadniająca
6. Drabinka zejściowa - stal AISI304
7. Dopływ DN200 PCV
8. Komora pompy odwadniającej Ø400
9. Chudy beton, H=400 mm wykonać ze spadkiem do komory pompy
10. Trójnik DN 100/DN 100
11. Czujnik poziomu wypełnienia tłoczni - sonda hydrostatyczna zakres pomiarowy 0-4 mH2O
12. Trójnik DN 100 z rewizją stal AISI304
13. Zawór zwrotny klapowy DN 100
14. Zasuwa miękkouszczelniona DN 100
15. Pompa 3.0kW 1500 1/min
16. Łącznik rurowo-kołnierzowy DN200/PVC200
17. Zasuwa nożowa DN200
18. Lampa IP44
19. Studnia z betonu klasy B45 DN 2500
20. Kołnierz ślepy DN100 z zaworem DN25 stal 0H18N9
21. Przejście szczelne dla DN110 (przepust kablowy)
22. Przejście szczelne dla rury PCV DN 200
23. Przejście szczelne dla rury PE DN110
24. Króciec dla manometru 1/2'
25. Uchwyt złazowy - stal AISI304
26. Dwustopniowy zawór napowietrzająco-odpowietrzający
27. Zasuwa nożowa DN100
28. Rurociąg tłoczny DN100 - stal AISI304
29. Odprowadzenie gazów z dwustopniowego zaworu napowietrzająco-odpowietrzającego

Uwaga:

1. Rurociąg grawitacyjny podczas posadawiania zbiornika przepompowni wsunąć do wewnątrz zbiornika ok. 0,5 m
2. Rurociąg tłoczny zakończyć ok. 15 cm od ściany zbiornika
3. Wejście kabli do studni zgodnie z planem zagospodarowania przepompowni.
4. Instalacja sterowania i automatyki w dostawie z technologią.
5. Zasuwę odcinającą na kolektorze tłocznym zamontować jako doziemną poza studnią tłoczni.

Parametry dobranego urządzenia:

Wielkość:	3,0 kW
Pompa:	135 mm 3,0 kW
Wydajność:	20,0 m3/h H=15,94 m SW
Silnik:	400 V, 50Hz, 1500 obr/min
Moc znamionowa silnika:	3,0 kW
Zapotrzebowanie mocy pompy:	2,5 kW
Współczynnik pompy:	97 %
Rodzaj separatora:	wirowy, wolnoprzepływowy (bez stałych elementów cedzących w świetle przepływu)

Tłocznia S7 3,0 kW
skala 1:25

Dane techniczne urządzenia:

Wymiar:	mm: 1400x800x1000
Wykonnie materiałowe:	St37-2
Pojemność robocza zbiornika:	m³: 0,43
Ciężar:	kg: 520
Wymagane wymiary komory (studni):	mm: Ø2500
Otwór montażowy:	mm: Ø800 x 800
Wymagana odległość rury zasilającej od dna komory:	mm: 750,00
Wysokość tłoczni:	mm: 1830
Maksymalny napływ:	m³/h: 4,00

"EKOSAN-PROJEKT" Pracownia Projektowa Inżynierii Wodno-Ściekowej, Leszek Sprawa 85-796 Bydgoszcz ul.Licznerskiego 7			Nr umowy PNS 02/2010
Temat opracowania: Projekt budowlany i wykonawczy Uporządkowanie gospodarki wodno-ściekowej wraz z kanalizacja deszczową na terenie sołectw : Charzykowy, Funka, Chojniczki gm.Chojnice			Data 20.03.2015.
Treść rysunku: Tłocznia S7			Skala wg rysunku
Projektował	mgr inż. Leszek Sprawa-upr. spec.instal-inż.-woj.bydgoski GP-KZ-7342/128/91 UAN-KZ-7342/325/94		Branża wod-kan.
Sprawdził	mgr inż.Anna Berkowicz-Sprawa-upr. spec.instalacyjna bez ograniczeń Pomorska Okręgowa Izba Inżynierów POM/0055/POOS/12		Nr rys. 37